SAFEROAD®

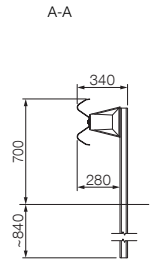

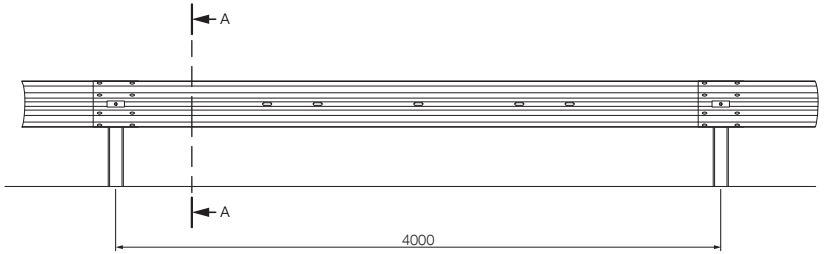

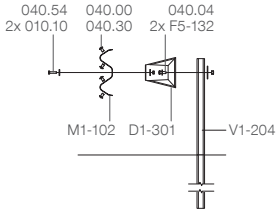

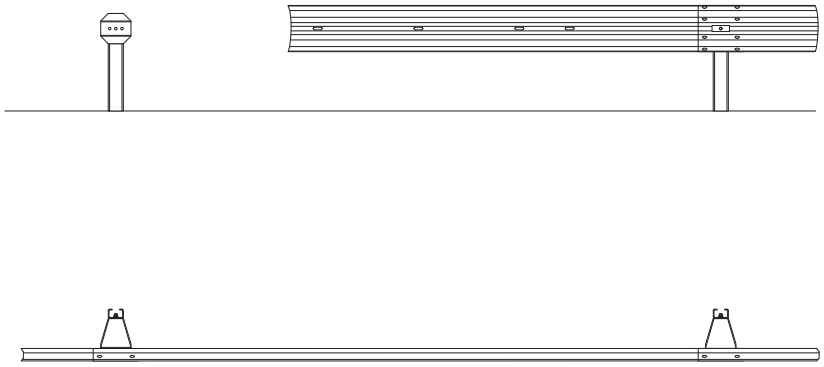

Parts

Art. no.	Description	Qty / m
M1-102	Beam, A, 4.300 mm, 2.5	0.25
D1-301	Spacer NF	0.25
V1-204	Post, C100x50, 1.500 mm, 4.0	0.25
010.10	Plate M10, 115x40x5.0 mm	0.5
F5-132	Plate M16, 85x35x4.0 mm	0.5
040.00	Panhead bolt M16x27, 4.6	2
040.04	Panhead bolt M16x45, 8.8	0.25
040.30	Washer, Ø18x30	2
040.54	Hexagonal bolt, M10x45, 8.8	0.25

Fasteners

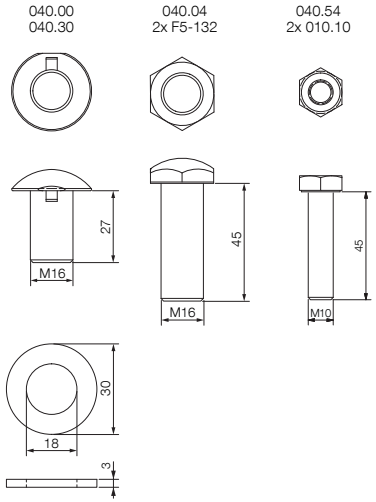

Systemübersicht · System overview · Présentation du système · Panoramica del sistema · Descripción general del sistema · Visão geral do sistema · Přehled systému Sisteme Genel Bakış · Przegląd systemu · Обзор системы · Prezentare generală sistem · Overzicht van het systeem · Systemtegning · Systemritning · نظرة عامة للنظام

MegaRail GS4 CE

N2 · W5 · A

© 09/2022 Saferoad RRS GmbH